Trust it

OMTI - FTT

FILTRI SPIN-ON
SPIN-ON FILTERS

REV. 06/2023

DATI TECNICI FILTRO COMPLETO
- Pressione massima di esercizio = 10 bar
- Pressione massima di collaudo = 18 bar
- Valvola by-pass in aspirazione tarata a 0.25 bar ± 10%
- Valvola by-pass sul ritorno tarata 1.7 bar ± 10%
- Temperatura di esercizio da -25°C a +95°C
- Compatibilità con oli idraulici verificata secondo ISO 2943
- Pressione differenz. di collasso della cartuccia = 5 bar secondo ISO 2941
- Attacchi filettati secondo UNI 388
- Testina eseguita in lega d'alluminio UNI 5076

ELEMENTI FILTRANTI
- A/B: carta trattata con resine con grado di filtrazione 10 e 25 micron ßx≥2
- F/N/G/H: Fibre inorganiche con grado di filtrazione da 3, 6, 10 e 25 micron ßx≥75
- C: rete metallica con grado di filtrazione da 60 micron
- E: rete a maglia in ottone con grado di filtrazione da 125 micron
- Efficienza di filtrazione multipass-test secondo ISO 4572

TIPI DI SEGNALATORE
- PV1: manometro con scala da 0 a 12 bar
- VV1: vuotometro con scala da 0 a -76cm Hg
- PE1: pressostato con contatti normalmente aperti con tartura 1,3 bar ± 10%
- PE2: pressostato con contatti normalmente chiusi con tartura 1,3 bar ± 10%
- VE1: vuotostato con contatti normalmente aperti con taratura 0,2 bar ± 10%
- DV131: indicatore differenziale visivo di intasamento con taratura 1,3 bar ± 10% (da montare esclusivamente su testina di tipo T31"-I")
- DV130: indicatore differenziale visivo di intasamento con taratura 1,3 bar ± 10% (da montare esclusivamente su testina di tipo T20"-I")
- DE131: indicatore differenziale visivo elettrico di intasam. con taratura 1,3 bar ± 10% (da montare esclusivamente su testina di tipo T31"-I")
- DE130: indicatore differenziale visivo elettrico di intasam. con taratura 1,3 bar ± 10% (da montare esclusivamente su testina di tipo T20"-I")
- PE3: pressostato a membrana regolabile con contatti in scambio con taratura 1,3 bar ± 10%

COMPLETE FILTER TECHNICAL DATA
- Max working pressure = 10 bar
- Max test pressure = 18 bar
- Suction by-pass valve calibrated to 0.25 bar ± 10%
- Return by-pass valve calibrated to 1.7 bar ± 10%
- Working temperature -25°C up to +95°C
- Compatibility with hydraulic oils as per ISO 2943
- Filtrating elements collapse pressure ISO 2941
- Threated connections according with UNI 388
- Filter head aluminium UNI 5076 alloy

REPLECEMENT ELEMENTS
- A and B in micropaper treated with resin and stabilized filtration ratios 10 and 25 micron ßx≥2
- C in steel with filtration ratios 60 micron
- E in brass mesh with filtration ration 125 micron
- Filtration efficiency multipass-test as per ISO 4572

OPTIONALS
- PV1: gauge with pressure range from 0 to 12 bar
- VV1: for suction line with gauge scale to 76 cm Hg
- PE1: pressure switch with NA elettrical contacts and pressure setting 1,3 bar ± 10%
- PE2: pressure switch with NC elettrical contacts and pressure setting 1,3 bar ± 10%
- VE1: vacuum switch with NO electrical contacts set at 0,2 bar ± 10%
- DV131: differential visual indicator calibrated at 1,3 bar ± 10% (to be mounted only on T31"-I" head)
- DV130: differential visual indicator calibrated at 1,3 bar ± 10% (to be mounted only on T20"-I" head)
- DE131: differential visual electrical indicator calibrated at 1,3 bar ± 10% (to be mounted only on T31"-I" head)
- DE130: differential visual electrical indicator calibrated at 1,3 bar ± 10% (to be mounted only on T20"-I" head)
- PE3: membrane pressure switch with pressure setting 1,3 bar ± 10%

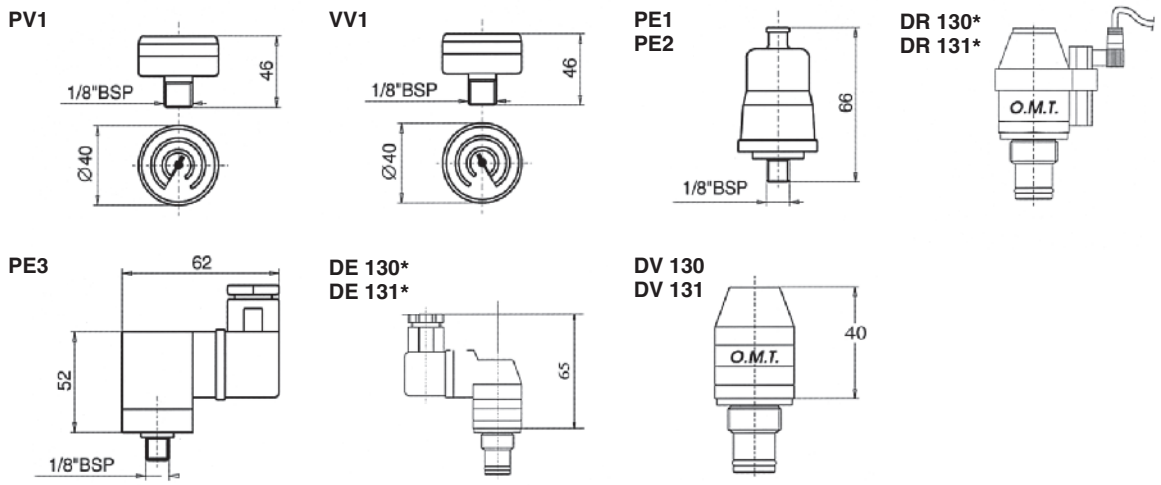

(*) Protection IP65 connector DIN 43650

SIMBOLOGIA / SIMBOLOGY

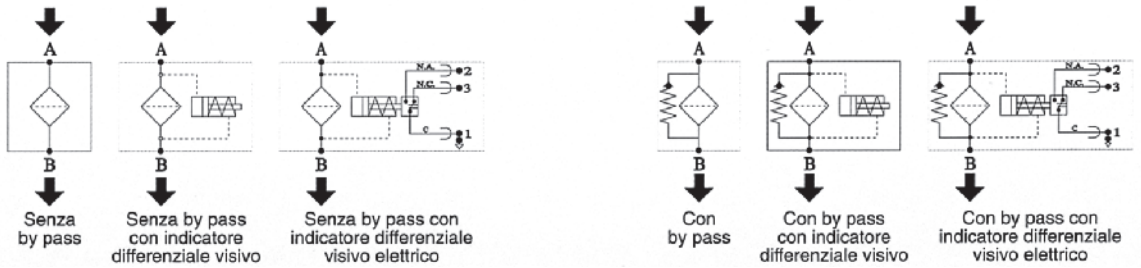

TESTINA TIPO T05
HEAD TYPE T05

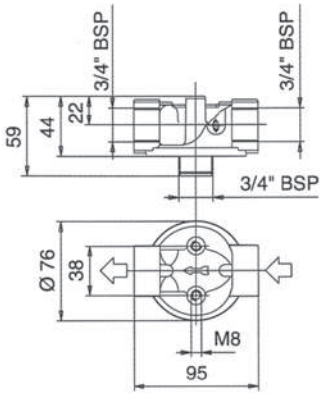

TESTINA TIPO T10
HEAD TYPE T10

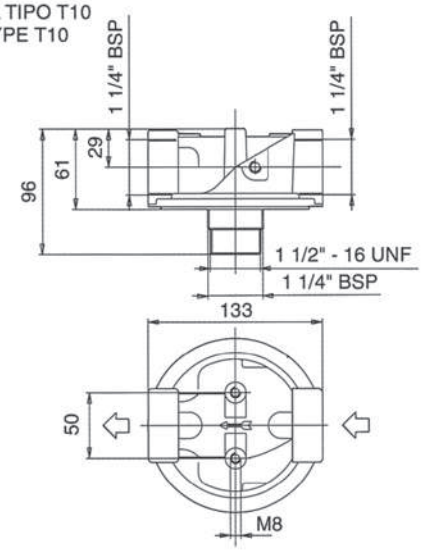

TESTINA TIPO T20
HEAD TYPE T20

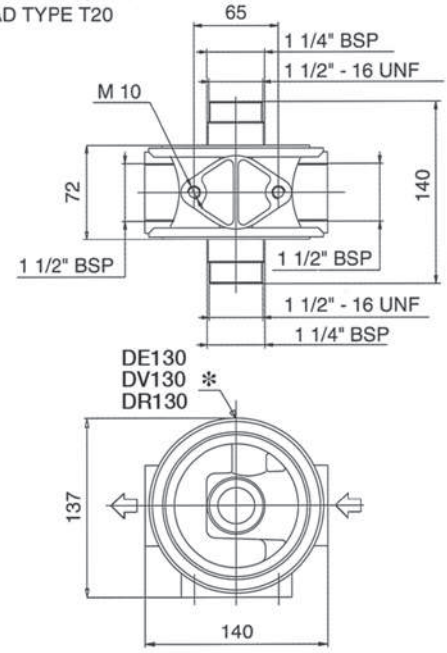

TESTINA TIPO T31
HEAD TYPE T31

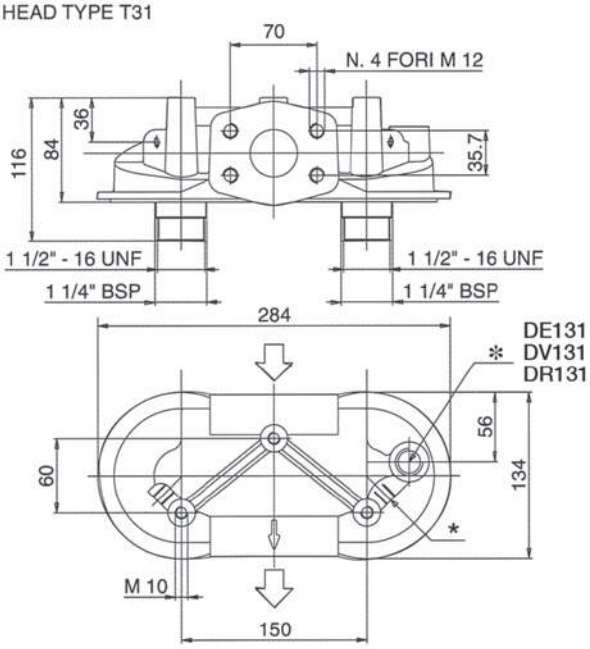

CARTUCCIA SERIE CS
CARTRIDGE SERIES CS

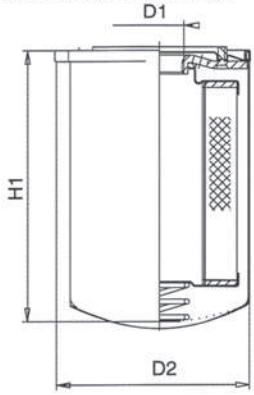

***= solo per T20 e T31 "-I"**
for T20 and T31 "-I" only

Dimensioni cartuccia - Dimensions			
Codice Code	D1	D2	H1
CS 05	3/4" BSP	98	145
CS 06			190
CS 10	1 1/4" BSP	132	180
CS 15	1 1/4" BSP	132	226

FTT CARATTERISTICHE DIMENSIONALI
SIZE FEATURES

TESTINA TIPO TF05 - TF10
HEAD TYPE TF05 - TF10

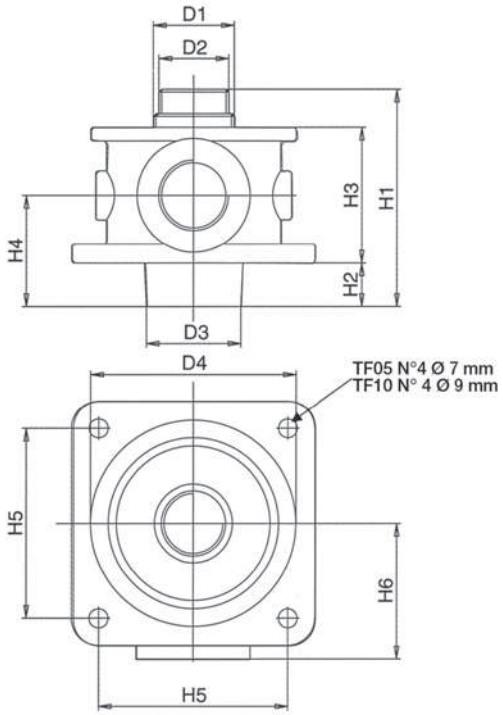

CARTUCCIA SERIE CSM
CARTRIDGE SERIES CSM

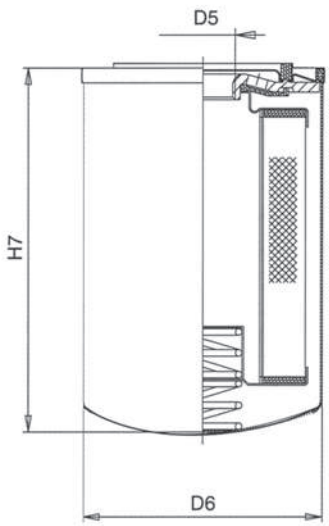

Tipo Type	Dimensioni / Dimensions													Portata max.
	D1 BSP	D2	D3	D4	D5 BSP	D6	H1	H2	H3	H4	H5	H6	H7	
FTT 05	3/4”	-	35	76	3/4”	98	80	16	50	41	70	50	145	95
FTT 06													190	110
FTT 10	11/4”	1 1/2” 16UNF	60	135	1 1/4”	132	127	20	73	56	100	70	180	240
FTT 15													226	260

ACCESSORI / OPTIONALS

Tubo di scarico per filtri FTT
Clearance tube for FTT filter

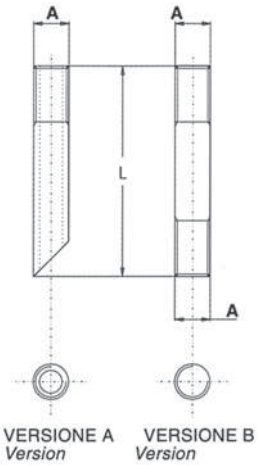

CODICE PER ORDINAZIONE / HOW TO ORDER

S A 34 G 100 — Lunghezza / Length

Versione Version	
A	Versione A / Version A
V	Versione B / Version B

Tipo Type	Dimensioni / Dimensions	
	A	L = Lunghezza / Length
34	3/4”	a richiesta / upon request
112	1 1/2”	a richiesta / upon request

G	Filetto GAS / Thread GAS
N	Filetto NTP / Thread NTP

La caduta di pressione completa si ottiene sommando la caduta di pressione del corpo filtro e quella dell'elemento filtrante.

Cadute di pressione nel corpo filtro
Le curve sono valide con olio minerale avente massa volumica di 860 kg/m^3. La caduta di pressione è proporzionale alla massa volumica.

Cadute di pressione negli elementi filtranti
Le curve sono valide con olio minerale avente viscosità cinematica di 30 cSt. La variazione di caduta di pressione è proporzionale alla viscosità cinematica.

The pressure drop of the complete filter is calculated by adding the pressure drop of the housing to that of the filter element.

Pressure drops in the housing
The graphics refer to the use of mineral oil with a mass density of 860 kg/m^3. The pressure drop is proportional to the variations of mass density.

Pressure drops in the filter elements
The graphics refer to mineral oil with a kinematic viscosity of 30 cSt. The variation of the pressure drop is proportional to the kinematic viscosity.

OMTI

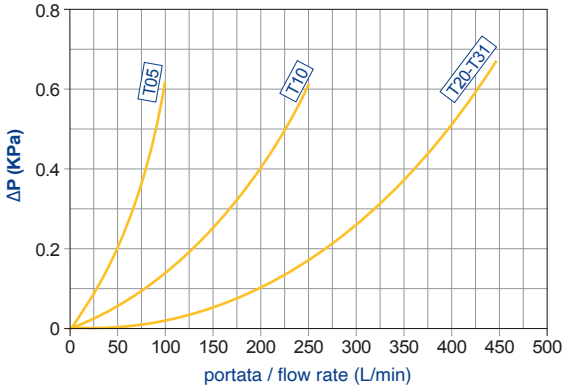

FTT

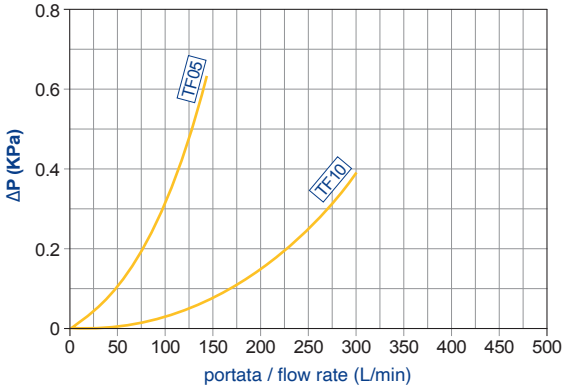

CADUTA DI PRESSIONE DELLA VALVOLA BY-PASS

Le curve sono valide con olio minerale avente massa volumica di 860 kg/m^3. La caduta di pressione è proporzionale alla massa volumica.

PRESSURE DROP IN BY-PASS VALVE

he graphics refer to use of mineral oil with a mass density of 860 kg/m^3. The pressure drop is proportional to the variations of mass density.

OMTI 05-06

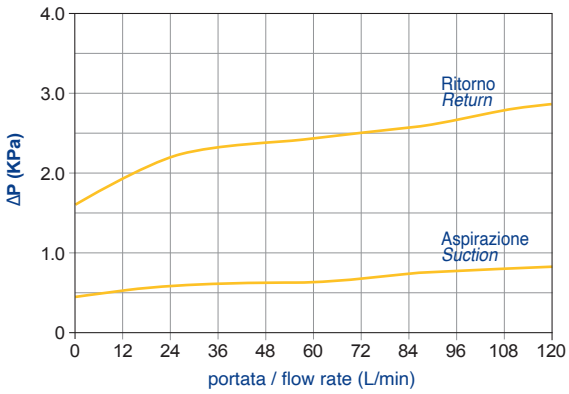

OMTI 10 - 15 - 20 - 25 - 31 - 36

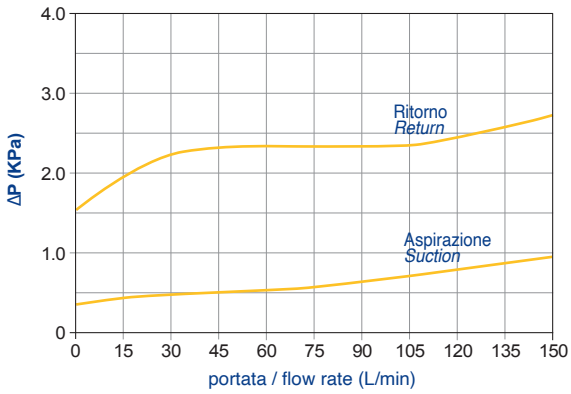

FTT 05-06

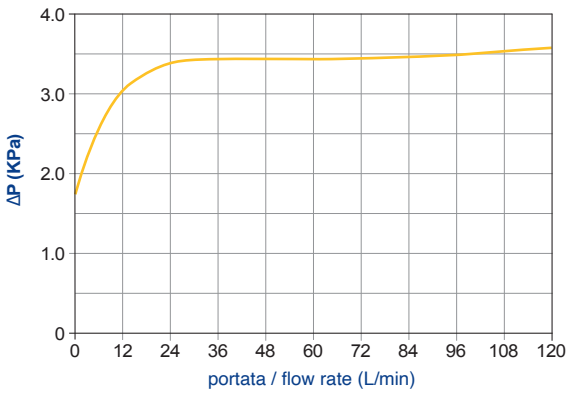

FTT 10 - 15 - 20 - 25 - 31 - 36

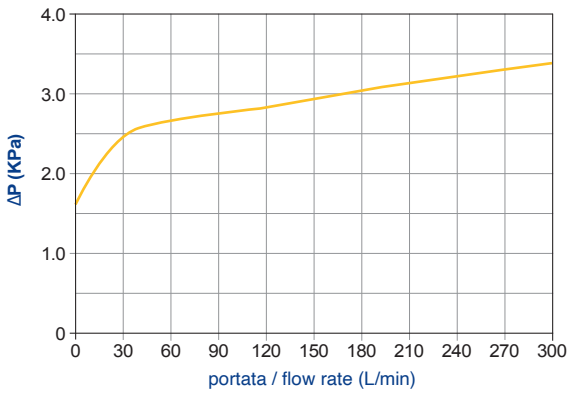

CADUTE DI PRESSIONE ELEMENTI FILTRANTI

Le curve sono valide con olio minerale avente viscosità cinematica di 30 cSt.
La variazione di caduta di pressione è proporzionale alla viscosità cinematica.

FILTER ELEMENT PRESSURE DROP

The graphics refer to mineral oil with a kinematic viscosity of 30 cSt.
The variation of the pressure drop is proportional to viscosity.

CS 05 - CSM 05

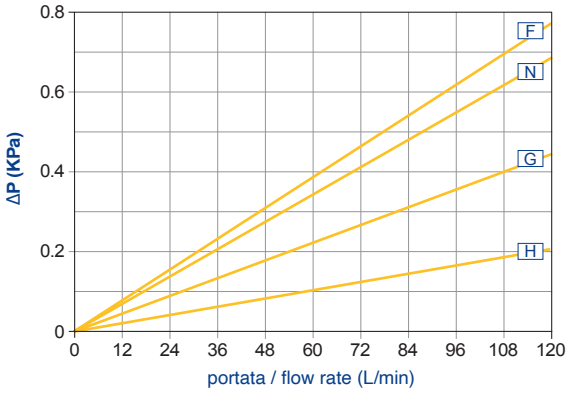

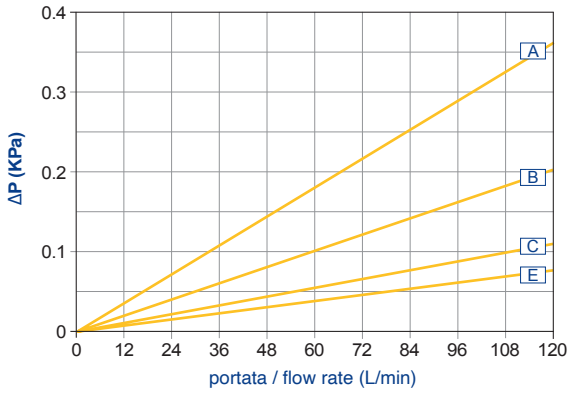

CS 06 - CSM 06

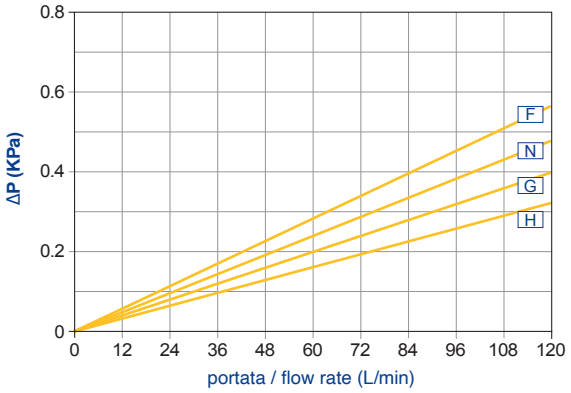

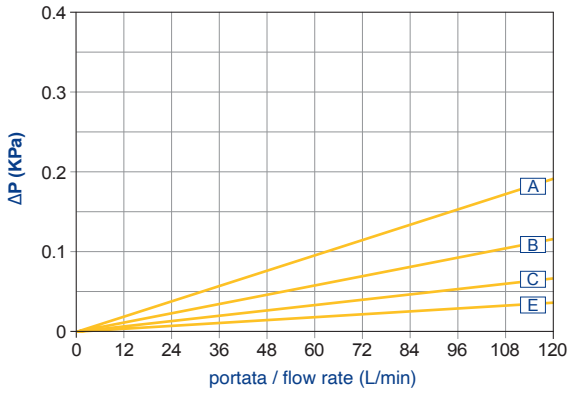

CS 10 - CSM 10

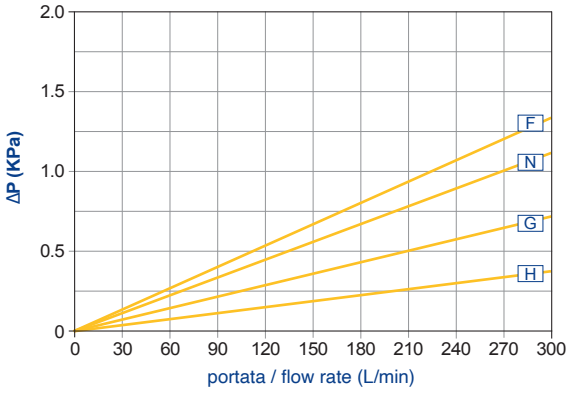

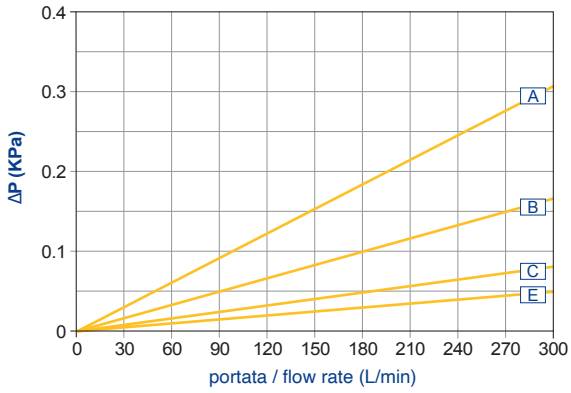

CS 15 - CSM 15

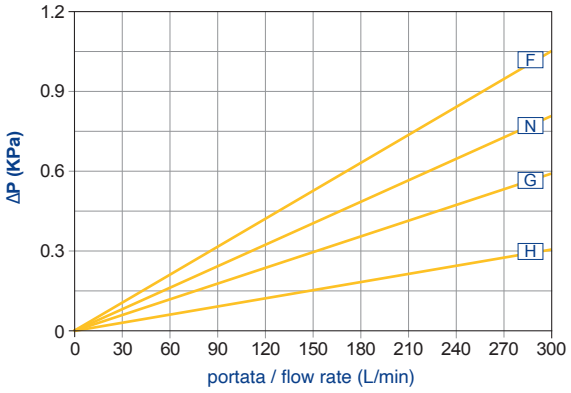

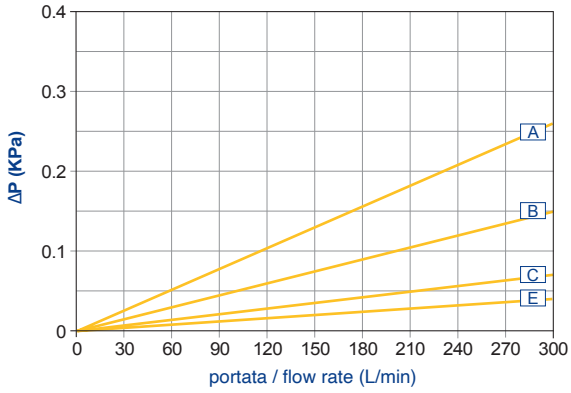

OMTI 05 A N R

Serie / Series	
OMTI	Filtro in linea completo Complete line filter
FTT	Filtro sul ritorno completo Return complete filter

Grandezza nominale / Nominal size	OMTI	FTT
05	3/4"	3/4"
06		
10	1 1/4"	1 1/2"
15		
20	1 1/2"	
25		
31	Flangia Flange SAE	
36		

Guarnizioni / Seals	
N	Nitrilica Buna - N
V	Vilton

Valvola by-pass / By pass valve	
A	By-pass in aspirazione solo per OMTI-CS Suction by-pass only for OMTI-CS
R	By-pass sul ritorno / Return by-pass
S	Senza by-pass / Without by-pass

Elemento filtrante / Filter elements		
A	10 µm	Carta trattata con resine ßx ≥2 Resin treated cellulose ßx ≥2
B	25 µm	Carta trattata con resine ßx ≥2 Resin treated cellulose ßx ≥2
C	60 µm	Rete a maglia quadra (Aisi 304) Square mesh (Aisi 304)
E	125 µm	Rete a maglia quadra (Aisi 304) Square mesh (Aisi 304)
F	3 µm	Fibre inorganiche ßx ≥200 Inorganic fibre ßx ≥200
G	10 µm	Fibre inorganiche ßx ≥200 Inorganic fibre ßx ≥200
H	25 µm	Fibre inorganiche ßx ≥200 Inorganic fibre ßx ≥200
N	6 µm	Fibre inorganiche ßx ≥200 Inorganic fibre ßx ≥200

Codice per l'ordinazione delle cartucce e testine di ricambio
How to order replacement elements and filter head

Cartuccia / Cartridge

CS 05 A N R

Da indicare solo per la serie CSM
To indicate only for series CSM

Cartuccia Serie / Cartridge series	
CS	Filtro in linea OMTI In line filter OMTI
CSM	Filtro sul ritorno FTT Return filter FTT

Grandezza nominale / Nominal Size		
05 06	N. 1	per filtro OMTI e FTT for filter OMTI and FTT
10	N. 1	per filtro OMTI 10 e FTT 10 for filter OMTI 10 and FTT 10
	N. 2	per filtro OMTI 20 e OMTI 31 for filter OMTI 20 and OMTI 31
15	N. 1	per filtro OMTI 15 e FTT 15 for filter OMTI 15 and FTT 15
	N. 2	per filtro OMTI 25 e OMTI 36 for filter OMTI 25 and OMTI 36

-	
I	Predisposizione attacco indicatore differenziale valido solo per T20 e T31 Differential indicators connections T20 and T31 only

Testina / Head

T 05 VO R - I

Da indicare solo per la serie T
To indicate only for series T

Testina serie / Head series	
T	Filtro in linea OMTI In line filter OMTI
TF	Filtro sul ritorno FTT Return filter FTT

Grandezza nominale / Nominal Size			
05	per filtri for filters	OMTI FTT	05 - 06
10	per filtri for filters	OMTI FTT	10 - 15
20	per filtri for filters	OMTI	20 - 25
31	per filtri for filters	OMTI	31 - 36

Tipo di attacchi / Linkage type	
VO	Standard Standard
VX	A richiesta Upon request